NOORLANDEN

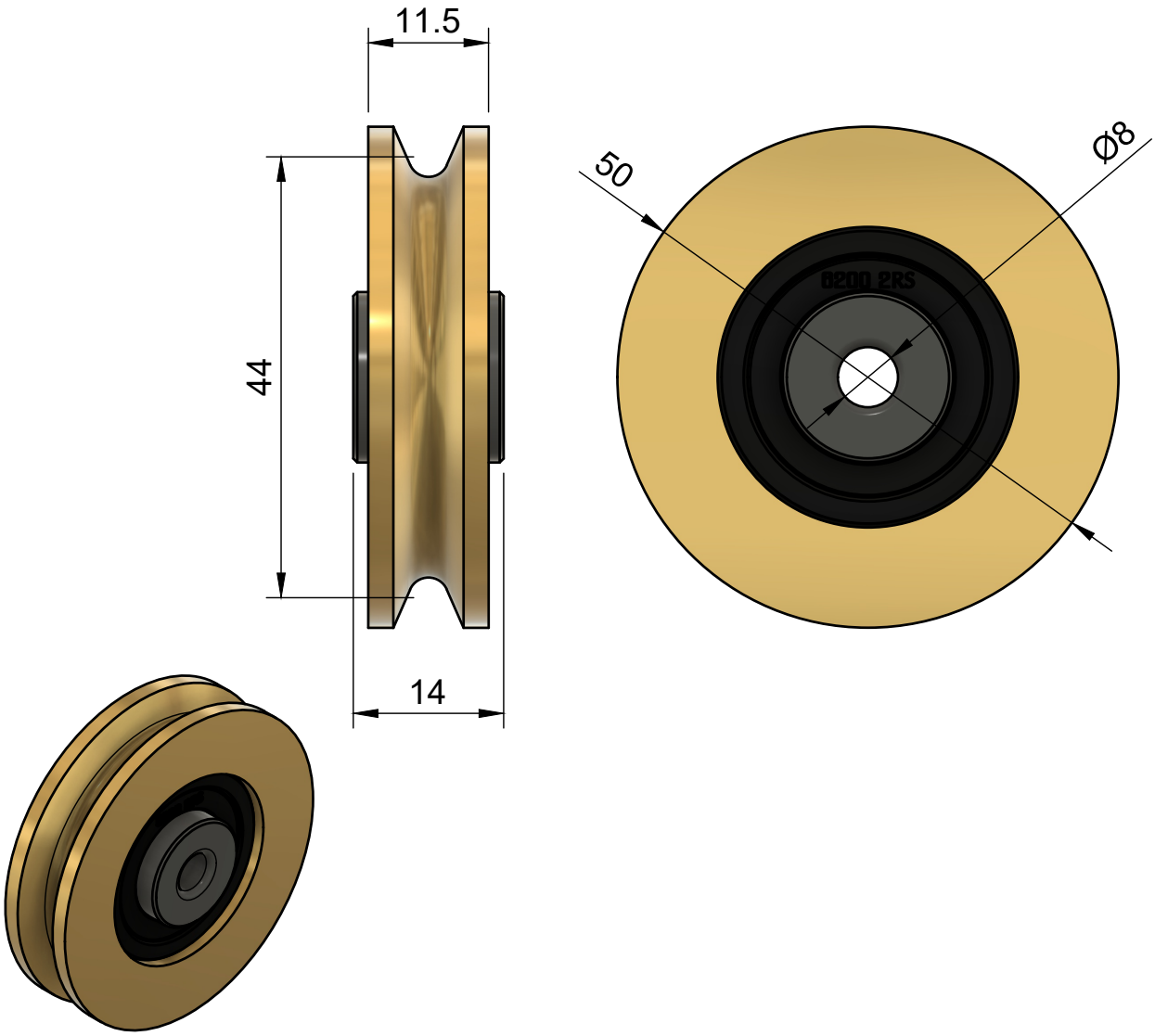


| | |
|---|---|
| Artikelnummer | 13030005208 |
| Omschrijving | Kabelschijf 2" gelagerd messing M8-gat |
| Gewicht | 0,137 kg |
| Statistieknummer | 39269097 |

**www.noorlanden.com**