NOORLANDEN

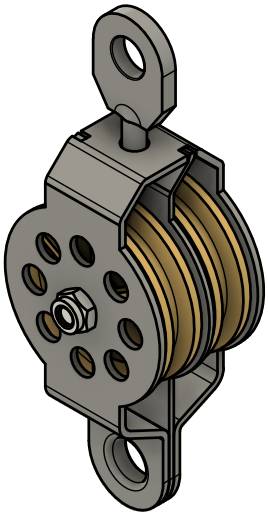

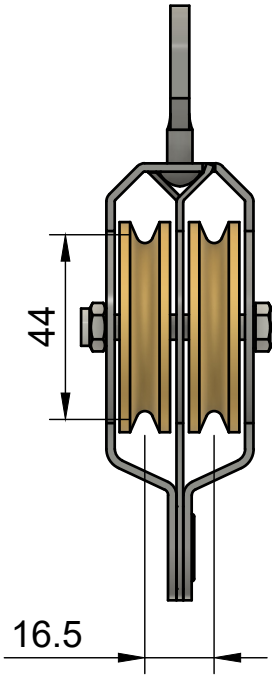

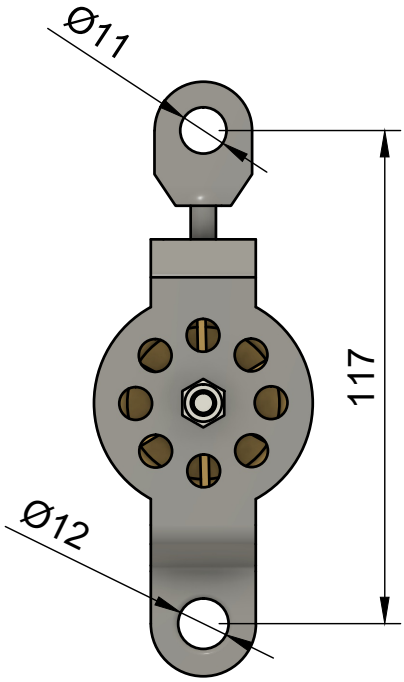

Artikelnummer	15052240006
Omschrijving	Katrol 2" DS gelagerd messing
Gewicht	0,483 kg
Statistieknummer	84839089

www.noorlanden.com