NOORLANDEN

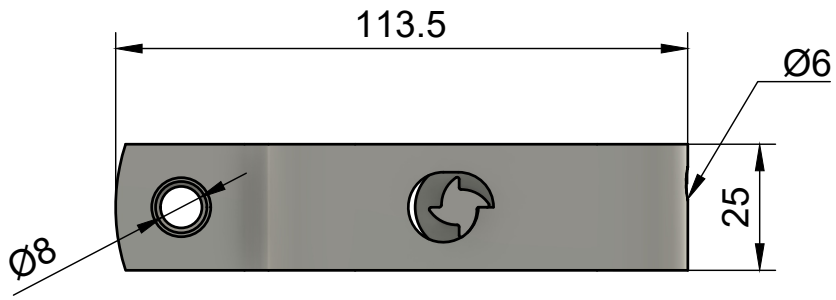

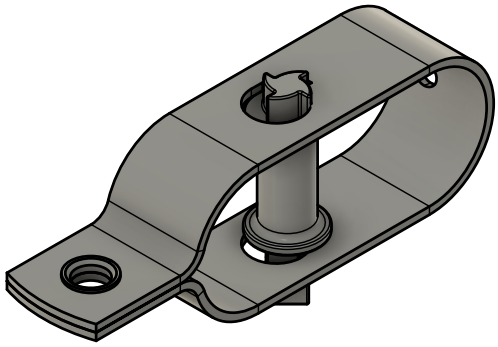

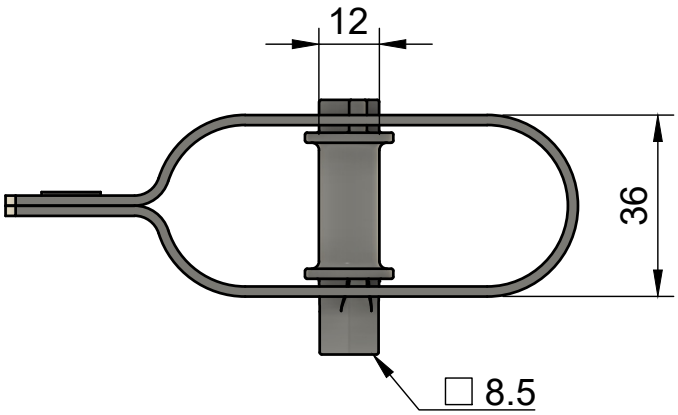

Artikelnummer	30010010030
Omschrijving	Draadspanner nr. 3 elektr. verz.
Gewicht	0,132 kg
Statistieknummer	73089098

www.noorlanden.com