NOORLANDEN

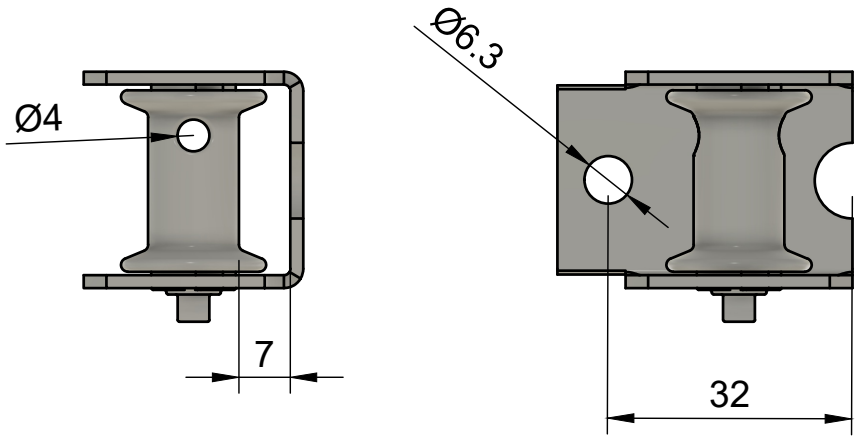

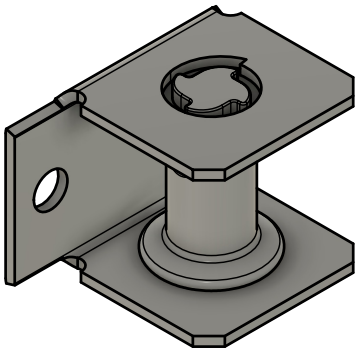

Artikelnummer	30010010050
Omschrijving	Draadspanner compact elektrolitisch verzinkt
Gewicht	0,056 kg
Statistieknummer	73089098

www.noorlanden.com