NOORLANDEN

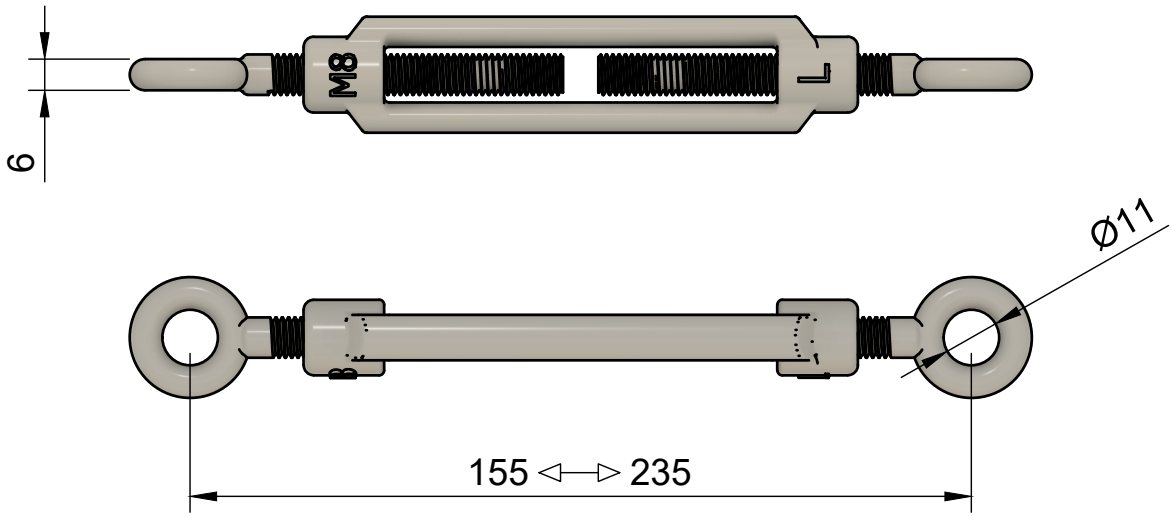

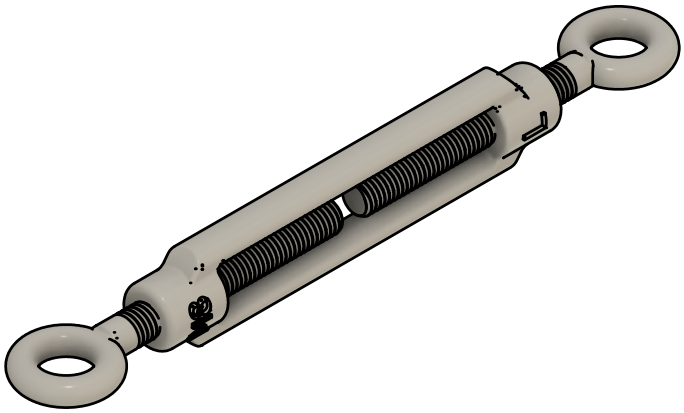

Artikelnummer	30011038110
Omschrijving	Spanwartel M8x110 - oog-oog TV
Gewicht	0,140 kg
Statistieknummer	73089098

www.noorlanden.com