NOORLANDEN

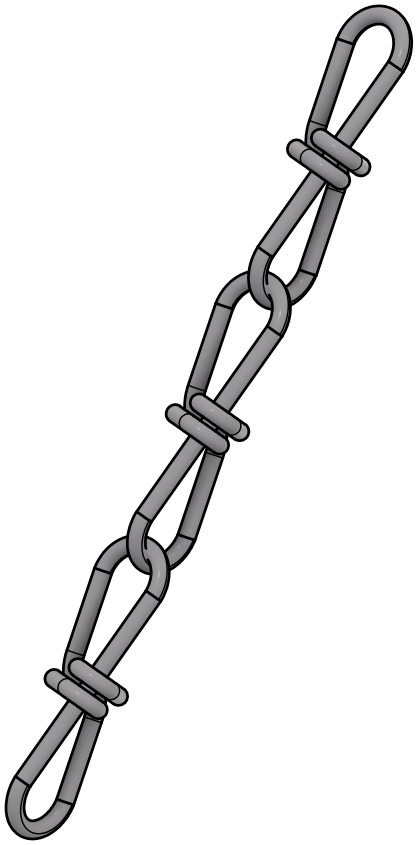

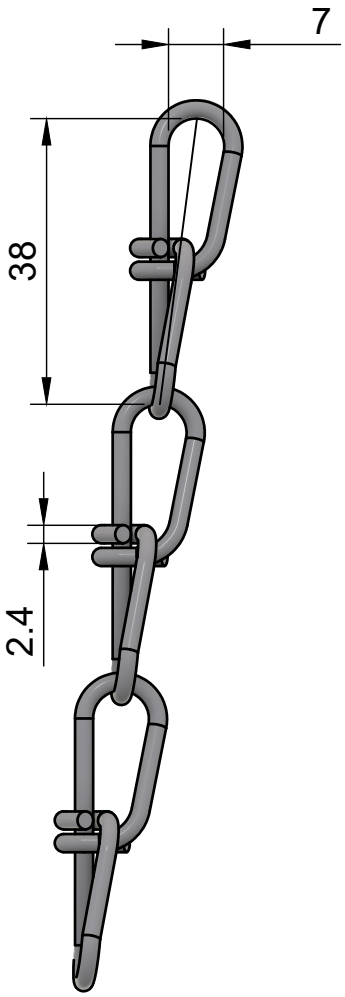

Artikelnummer	30018002730
Omschrijving	Viktorketting nr.27 therm.verzinkt L=30mtr
Gewicht	0,114 kg/m1
Statistieknummer	73158900

www.noorlanden.com