NOORLANDEN

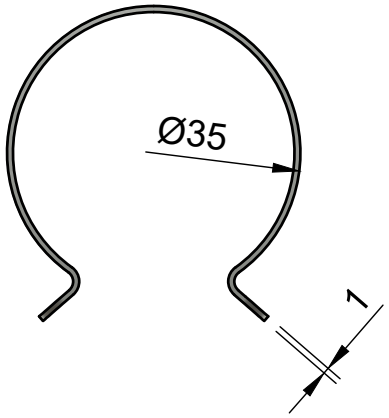

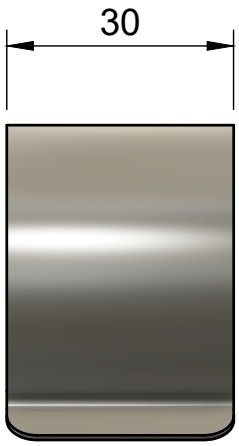

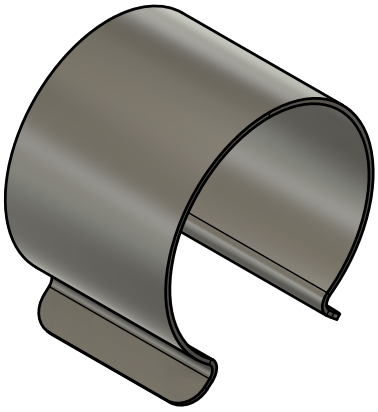

Artikelnummer	30028100035
Omschrijving	Buisklem 35mm verzinkt
Gewicht	0,021 kg
Statistieknummer	73089098

www.noorlanden.com