NOORLANDEN

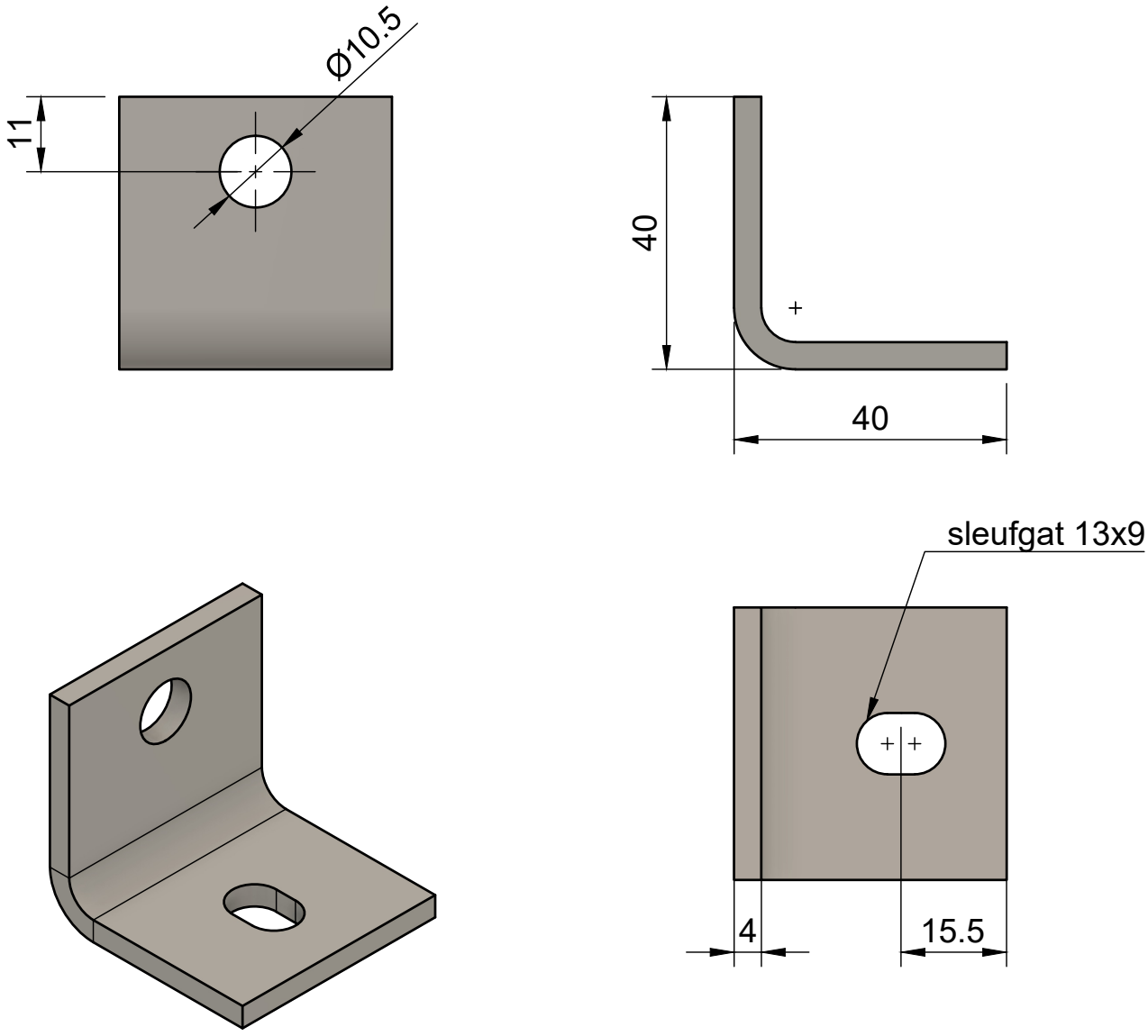

Artikelnummer	30031044040
Omschrijving	Verankeringshoek 4mm 40x40
Gewicht	0,088 kg
Statistieknummer	73089098

www.noorlanden.com