NOORLANDEN

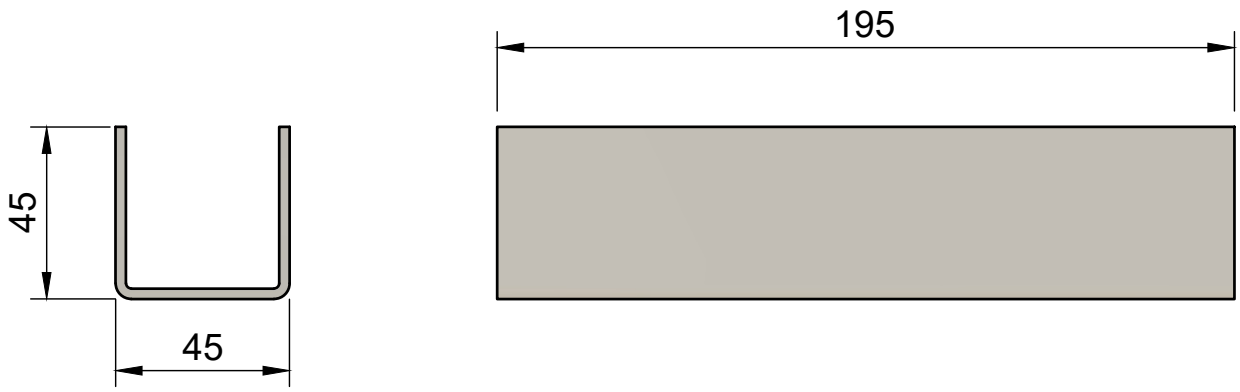

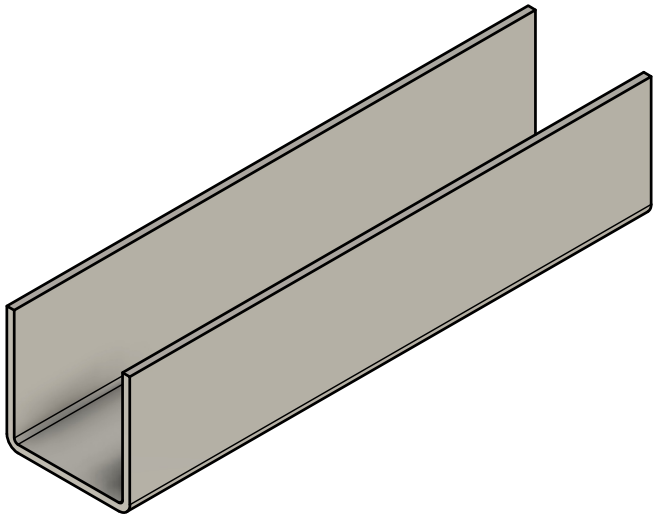

Artikelnummer	50013015050
Omschrijving	Koppelstuk 50x50 aluminium
Gewicht	0,198 kg
Statistieknummer	76109090

www.noorlanden.com