NOORLANDEN

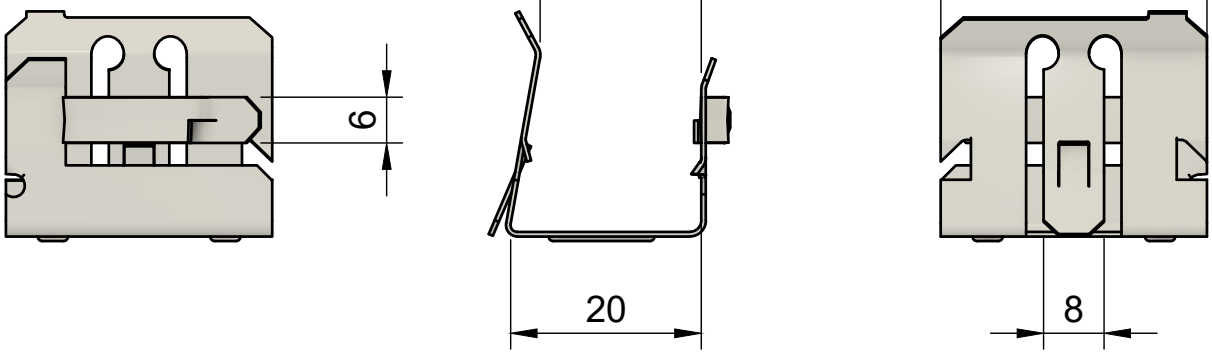

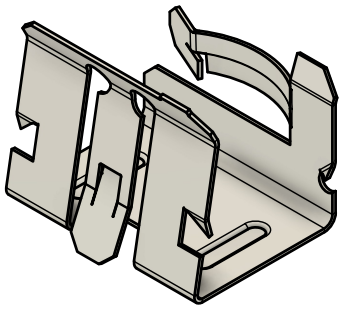

Artikelnummer	60010010020
Omschrijving	Spantklem 20mm RVS
Gewicht	0,011 kg
Statistieknummer	73261990

www.noorlanden.com