NOORLANDEN

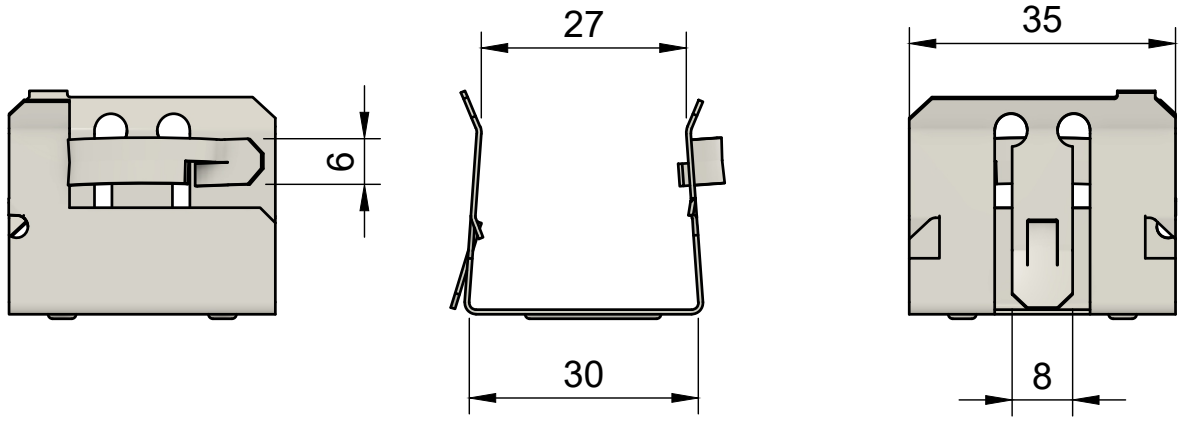

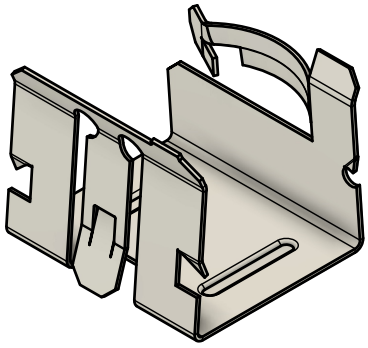

Artikelnummer	60010010030
Omschrijving	Spantklem 30mm RVS
Gewicht	0,013 kg
Statistieknummer	73261990

www.noorlanden.com