NOORLANDEN

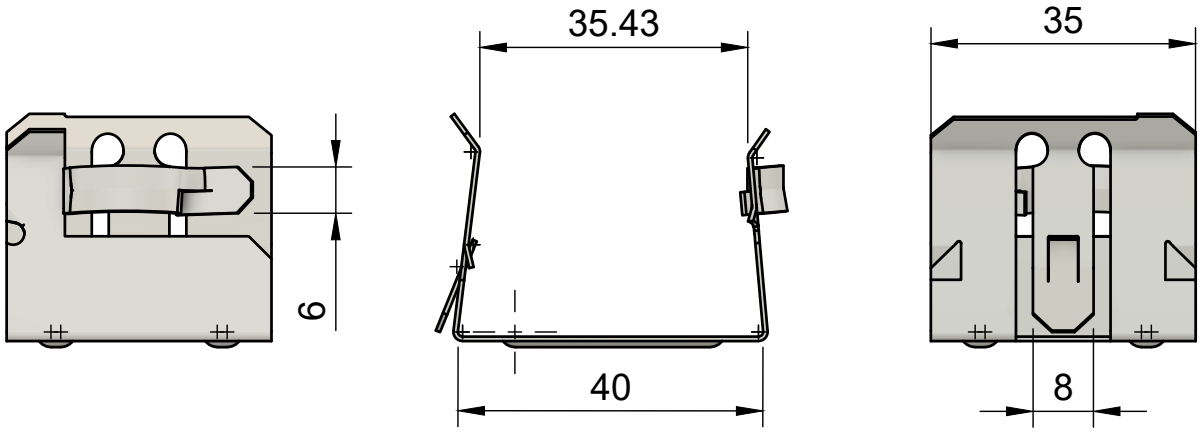

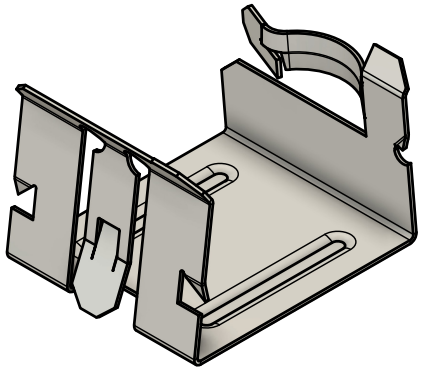

Artikelnummer	60010010040
Omschrijving	Spantklem 40mm RVS
Gewicht	0,015 kg
Statistieknummer	73261990

www.noorlanden.com