NOORLANDEN

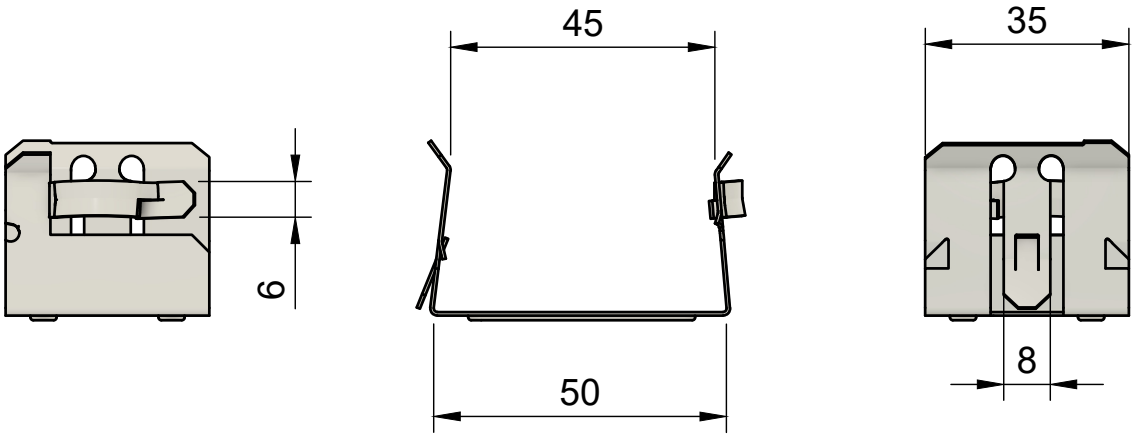

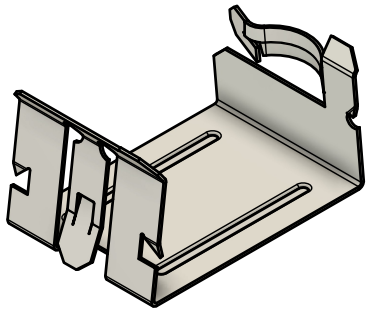

Artikelnummer	60010010050
Omschrijving	Spantklem 50mm RVS
Gewicht	0,017 kg
Statistieknummer	73261990

www.noorlanden.com