NOORLANDEN

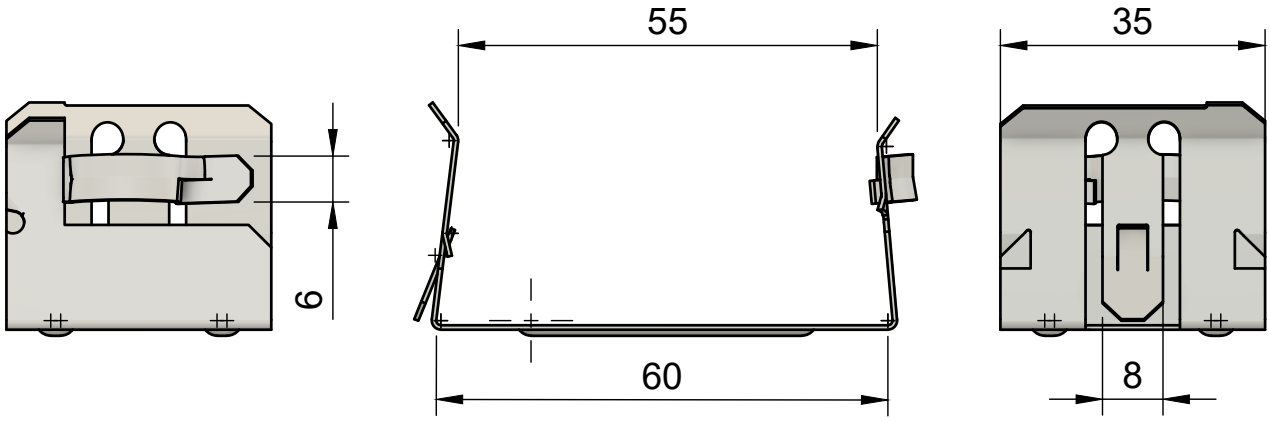

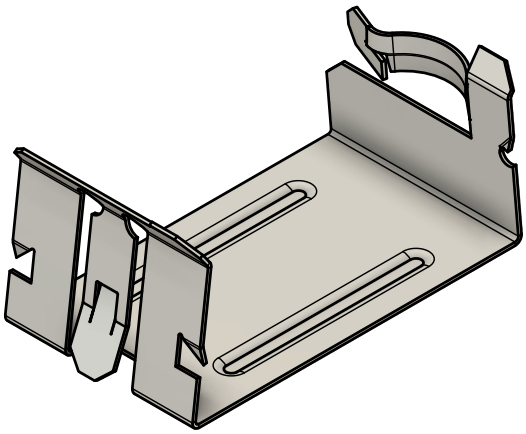

Artikelnummer	60010010060
Omschrijving	Spantklem 60mm RVS
Gewicht	0,019 kg
Statistieknummer	73209090

www.noorlanden.com