NOORLANDEN

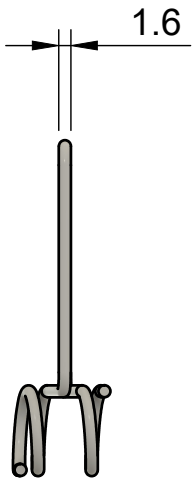

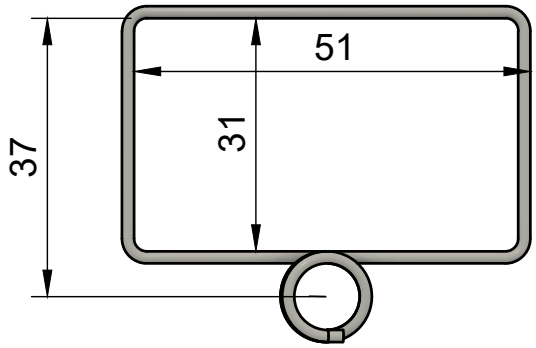

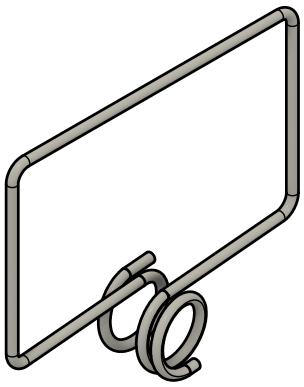

Artikelnummer	60011005030
Omschrijving	Tralieveer 50x30 recht RVS
Gewicht	0,004 kg
Statistieknummer	73261990

www.noorlanden.com