NOORLANDEN

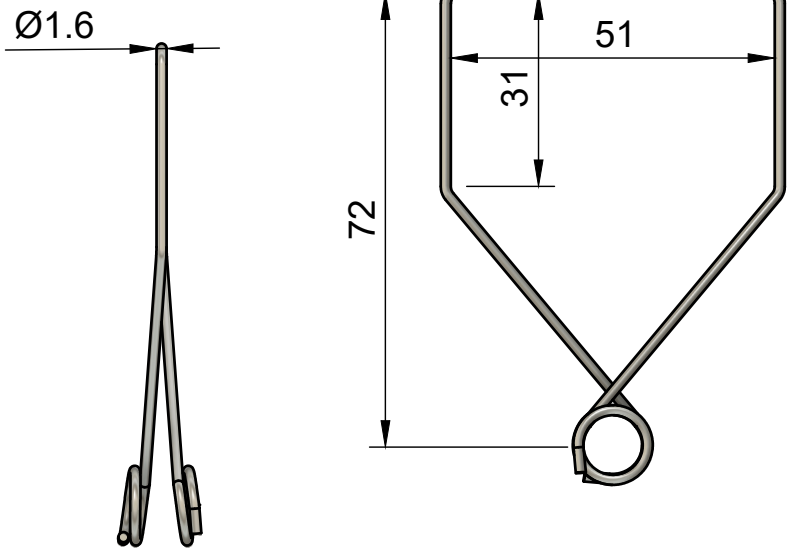

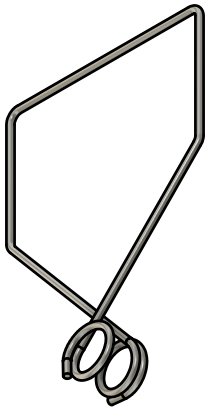

Artikelnummer	60011015030
Omschrijving	Tralieveer 50x30 V-model RVS
Gewicht	0,005 kg
Statistieknummer	73261990

www.noorlanden.com