NOORLANDEN

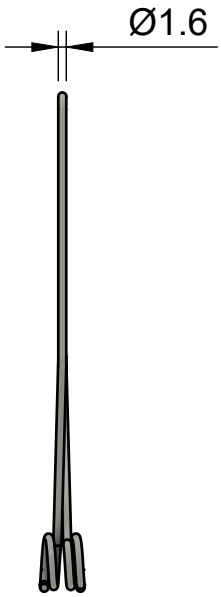

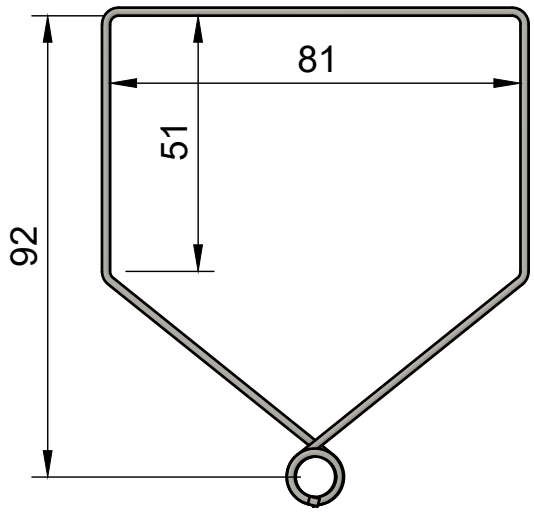

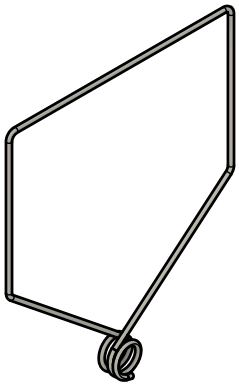

Artikelnummer	60011018050
Omschrijving	Tralieveer 80x50 V-model RVS
Gewicht	0,007 kg
Statistieknummer	73261990

www.noorlanden.com