NOORLANDEN

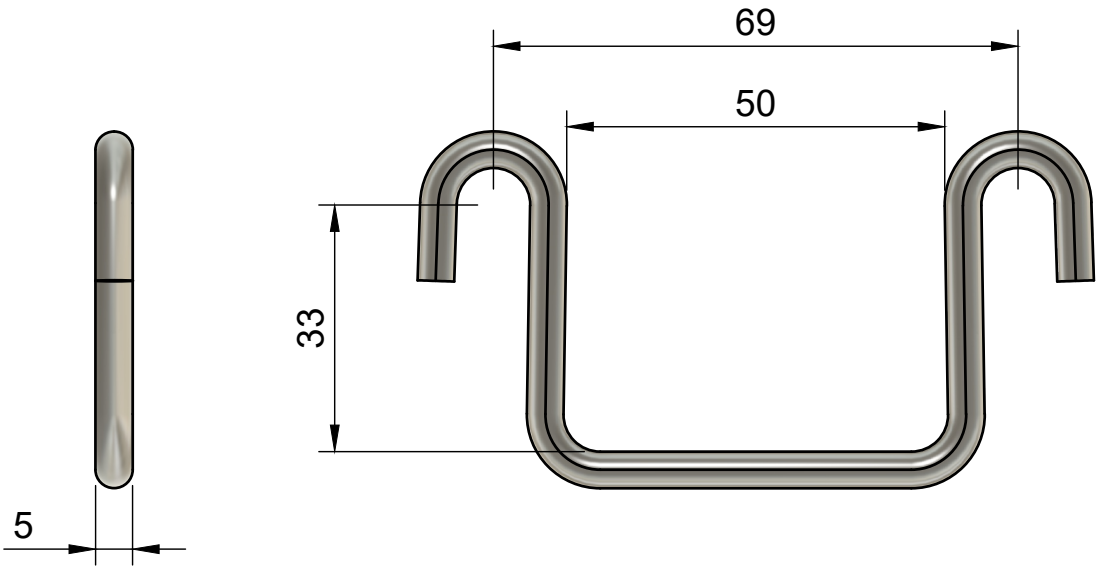

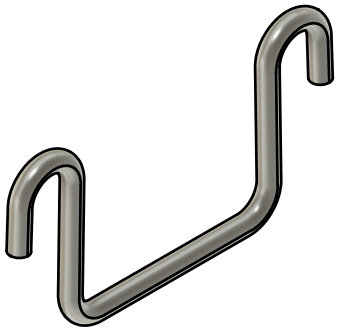

Artikelnummer	60015005050
Omschrijving	Draadbeugel 5mm koker 50 RVS
Gewicht	0,028 kg
Statistieknummer	73261990

www.noorlanden.com